1 缺省框图

PLBLK514（2004 年 9 月）

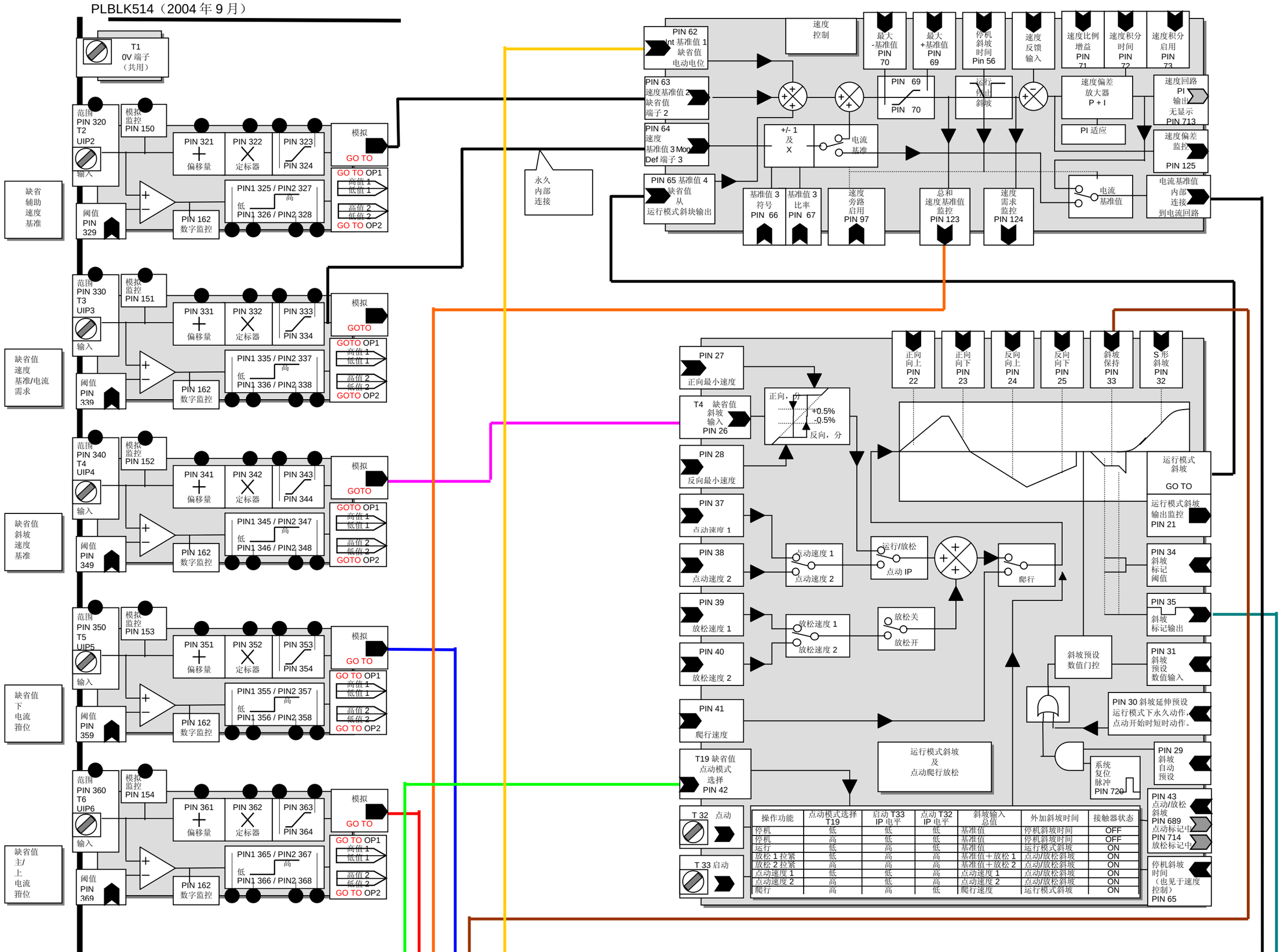

操作功能	点动模式选择 T19	启动 T33 IP 电平	点动 T32 IP 电平	斜坡输入 总值	外加斜坡时间	接触器状态
停机	低	低	低	基准值	停机斜坡时间	OFF
停机	高	低	低	基准值	停机斜坡时间	OFF
运行	低	高	低	基准值	运行模式斜坡	ON
放松 1 拉紧	低	高	高	基准值＋放松 1	点动/放松斜坡	ON
放松 2 拉紧	高	高	高	基准值＋放松 2	点动/放松斜坡	ON
点动速度 1	低	低	高	点动速度 1	点动/放松斜坡	ON
点动速度 2	高	低	高	点动速度 2	点动/放松斜坡	ON
爬行	高	高	低	爬行速度	运行模式斜坡	ON

缺省值框图 2

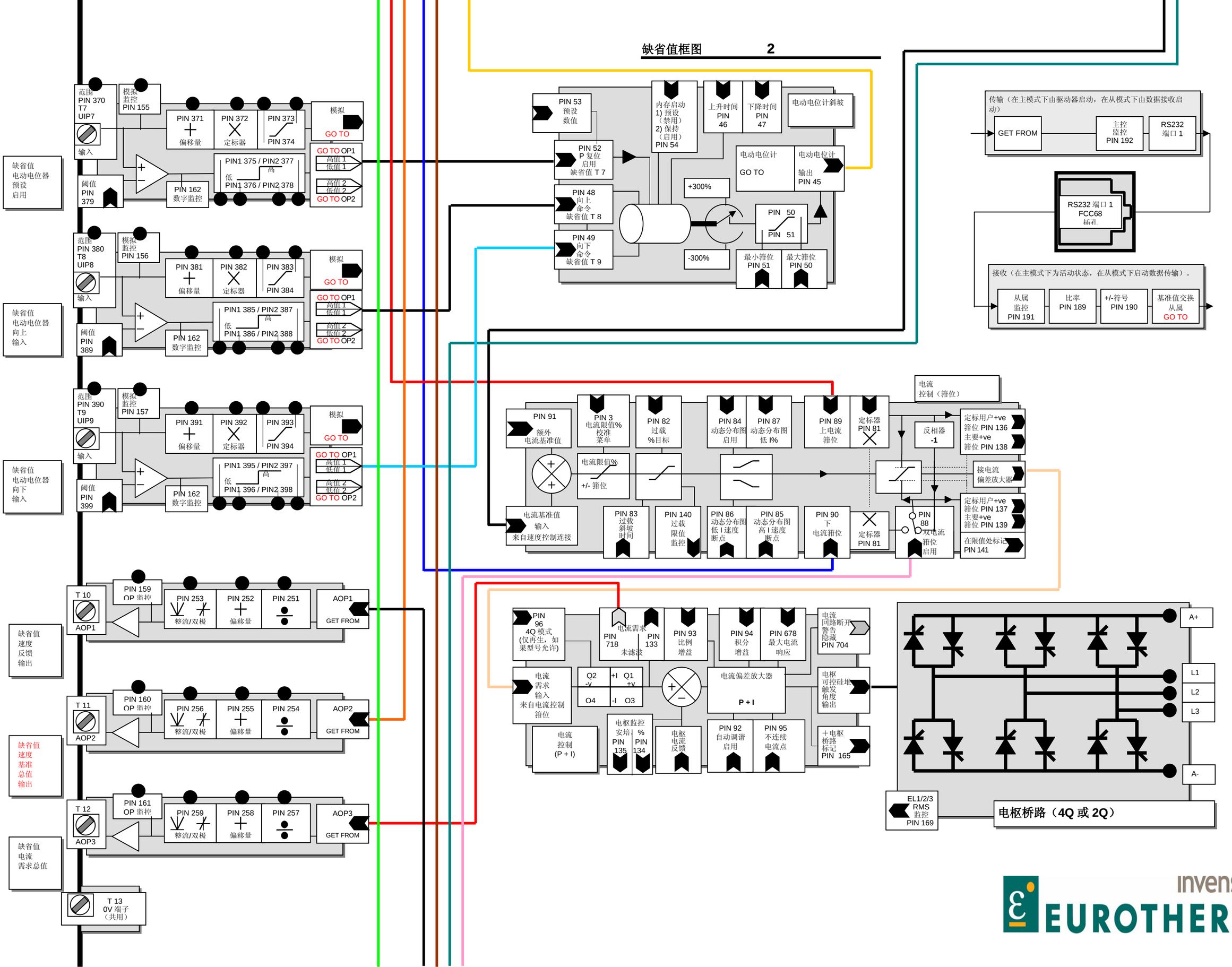

invensys EUROTHERM

缺省值框图 3

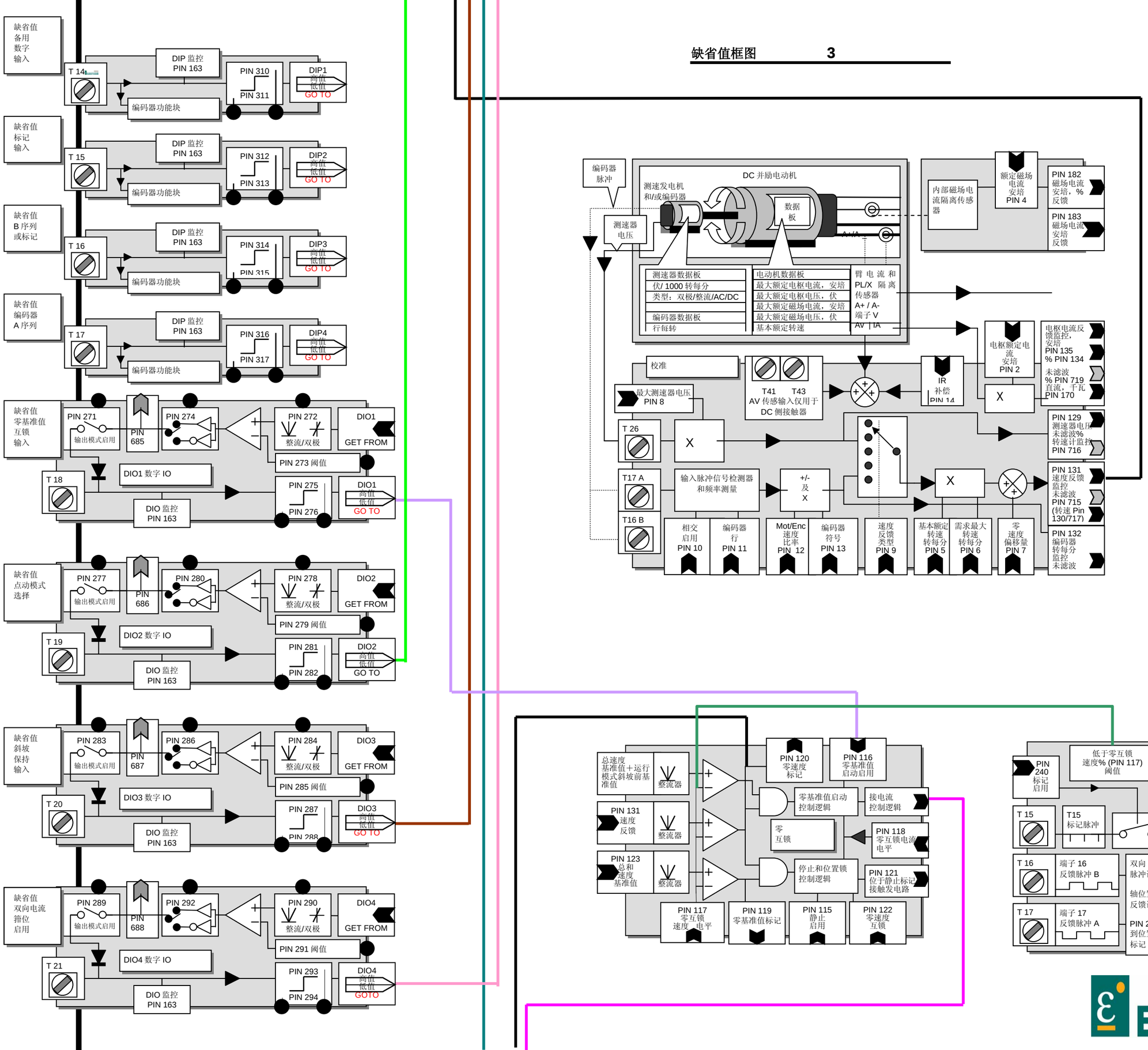

invensys EUROTHERM

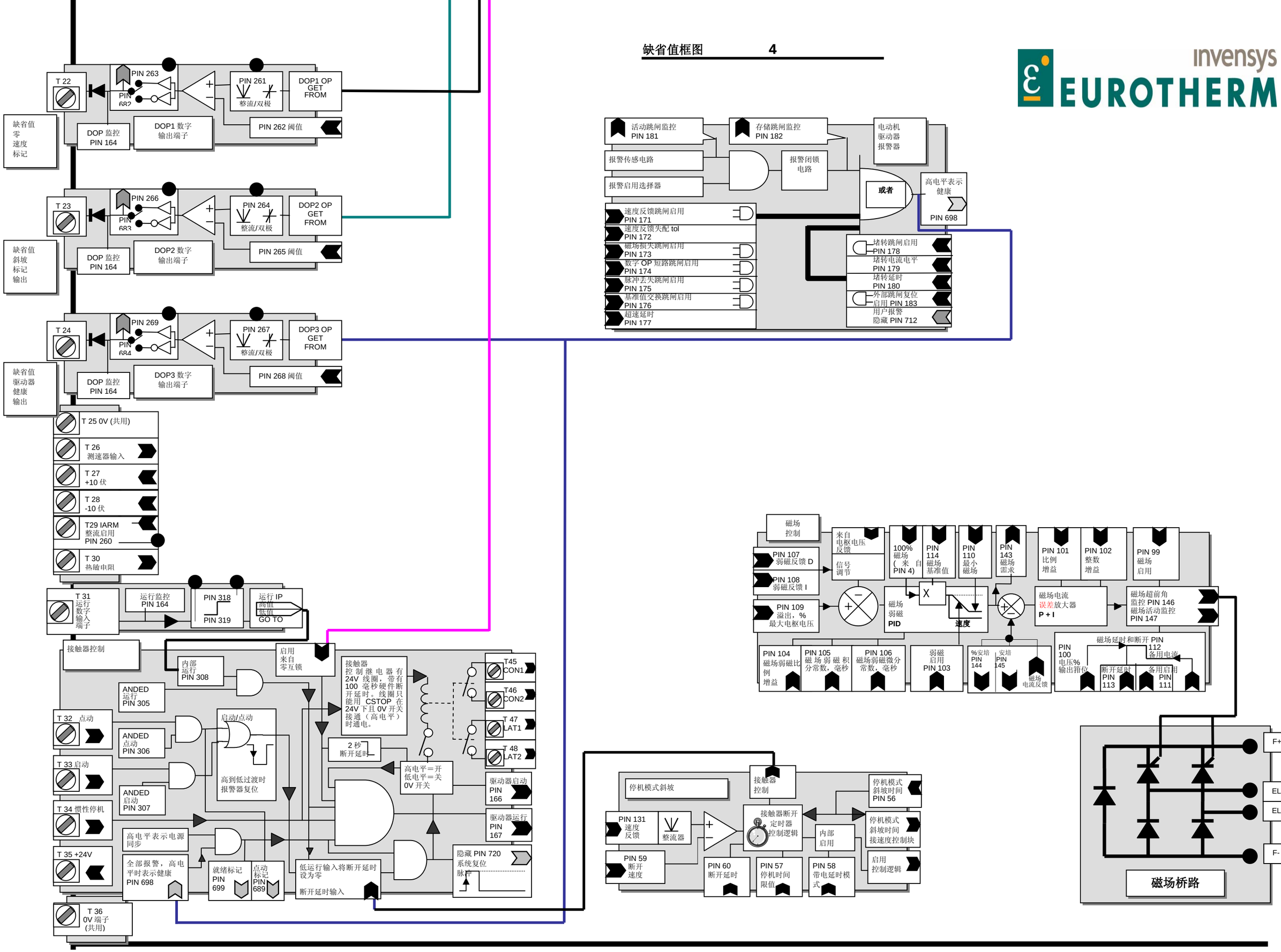
T 22
PIN 263
PIN 682
PIN 261
整流/双极
DOP1 OP GET FROM
缺省值 零 速度 标记
DOP 监控 PIN 164
DOP1 数字 输出端子
PIN 262 阈值
T 23
PIN 266
PIN 683
PIN 264
整流/双极
DOP2 OP GET FROM
缺省值 斜坡 标记 输出
DOP 监控 PIN 164
DOP2 数字 输出端子
PIN 265 阈值
T 24
PIN 269
PIN 684
PIN 267
整流/双极
DOP3 OP GET FROM
缺省值 驱动器 健康 输出
DOP 监控 PIN 164
DOP3 数字 输出端子
PIN 268 阈值
T 25 0V (共用)
T 26 测速器输入
T 27 +10 伏
T 28 -10 伏
T29 IARM 整流启用 PIN 260
T 30 热敏电阻
T 31 运行 数字 输入 端子
运行监控 PIN 164
PIN 318
PIN 319
运行 IP
高值
低值
GO TO
接触器控制
内部 运行 PIN 308
启用 来自 零互锁
接触器 控制继电器有 24V 线圈，带有 100 毫秒硬件断开延时。线圈只能用 CSTOP 在 24V 下且 0V 开关接通（高电平）时通电。
T45 CON1
T46 CON2
T 47 LAT1
T 48 LAT2
ANDED 运行 PIN 305
T 32 点动
ANDED 点动 PIN 306
T 33 启动
ANDED 启动 PIN 307
T 34 惯性停机
T 35 +24V
启动/点动
高到低过渡时 报警器复位
2 秒 断开延时
高电平=开 低电平=关 0V 开关
驱动器启动 PIN 166
驱动器运行 PIN 167
高电平表示电源同步
全部报警，高电平时表示健康 PIN 698
就绪标记 PIN 699
点动标记 PIN 689
低运行输入将断开延时设为零
断开延时输入
隐藏 PIN 720 系统复位 脉冲
T 36 0V 端子 (共用)
活动跳闸监控 PIN 181
存储跳闸监控 PIN 182
电动机 驱动器 报警器
报警传感电路
报警闭锁 电路
报警启用选择器
或者
高电平表示 健康
PIN 698
速度反馈跳闸启用 PIN 171
速度反馈失配 tol PIN 172
磁场损失跳闸启用 PIN 173
数字 OP 短路跳闸启用 PIN 174
脉冲丢失跳闸启用 PIN 175
基准值交换跳闸启用 PIN 176
超速延时 PIN 177
堵转跳闸启用 PIN 178
堵转电流电平 PIN 179
堵转延时 PIN 180
外部跳闸复位 启用 PIN 183
用户报警 隐藏 PIN 712
磁场 控制
PIN 107 弱磁反馈 D
PIN 108 弱磁反馈 I
PIN 109 溢出，% 最大电枢电压
来自 电枢电压 反馈
信号 调节
100% 磁场 (来自 PIN 4)
PIN 114 磁场 基准值
PIN 110 最小 磁场
PIN 143 磁场 需求
PIN 101 比例 增益
PIN 102 整数 增益
PIN 99 磁场 启用
磁场 弱磁 PID
速度
磁场电流 误差放大器 P + I
磁场超前角 监控 PIN 146 磁场活动监控 PIN 147
PIN 104 磁场弱磁比例 增益
PIN 105 磁场弱磁积分常数，毫秒
PIN 106 磁场弱磁微分常数，毫秒
弱磁 启用 PIN 103
%安培 PIN 144
安培 PIN 145
磁场 电流反馈
PIN 100 电压% 输出箝位
磁场延时和断开 PIN 112 备用电流
断开延时 PIN 113
备用启用 PIN 111
停机模式斜坡
接触器 控制
PIN 131 速度 反馈
整流器
PIN 59 断开 速度
接触器断开 定时器 控制逻辑
内部 启用
停机模式 斜坡时间 PIN 56
停机模式 斜坡时间 接速度控制块
启用 控制逻辑
PIN 60 断开延时
PIN 57 停机时间 限值
PIN 58 带电延时模式
F+
EL2
EL3
F-
磁场桥路